CONFIGURAÇÃO DE PENAS P/ PLOTAGEM

COR		ESP.
1	07	0,1
2	07	0,2
3	07	0,3
4	07	0,4
5	07	0,5
6	07	0,6
7	07	0,25
8	07	0,09
9	07	0,15
140	140	0,15
162	162	0,15

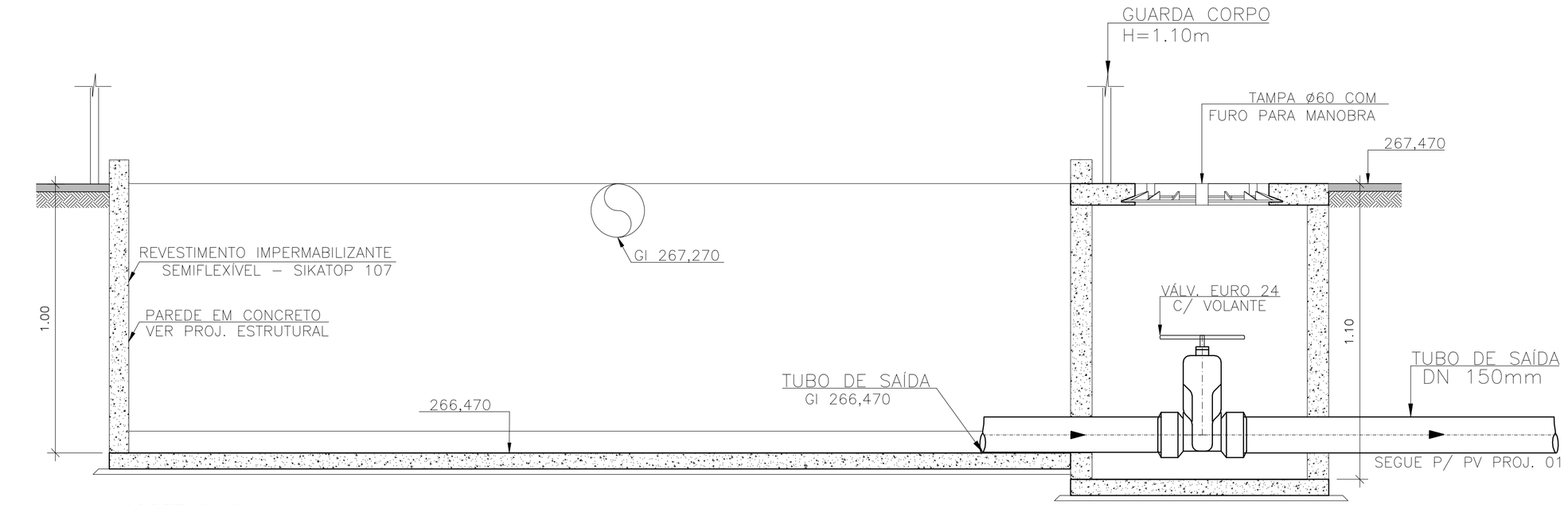

CORTE C–C
ESCALA 1/25

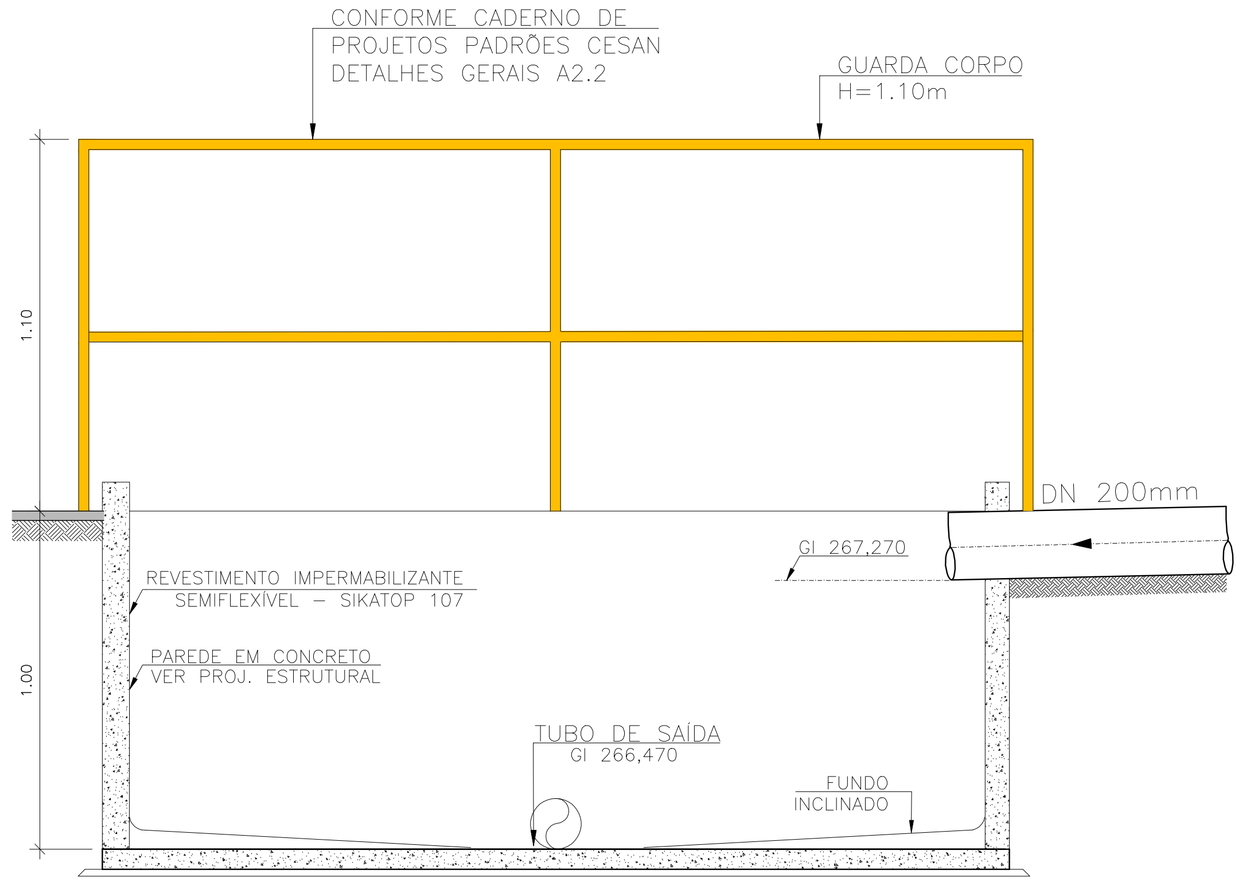

CORTE B–B
ESCALA 1/25

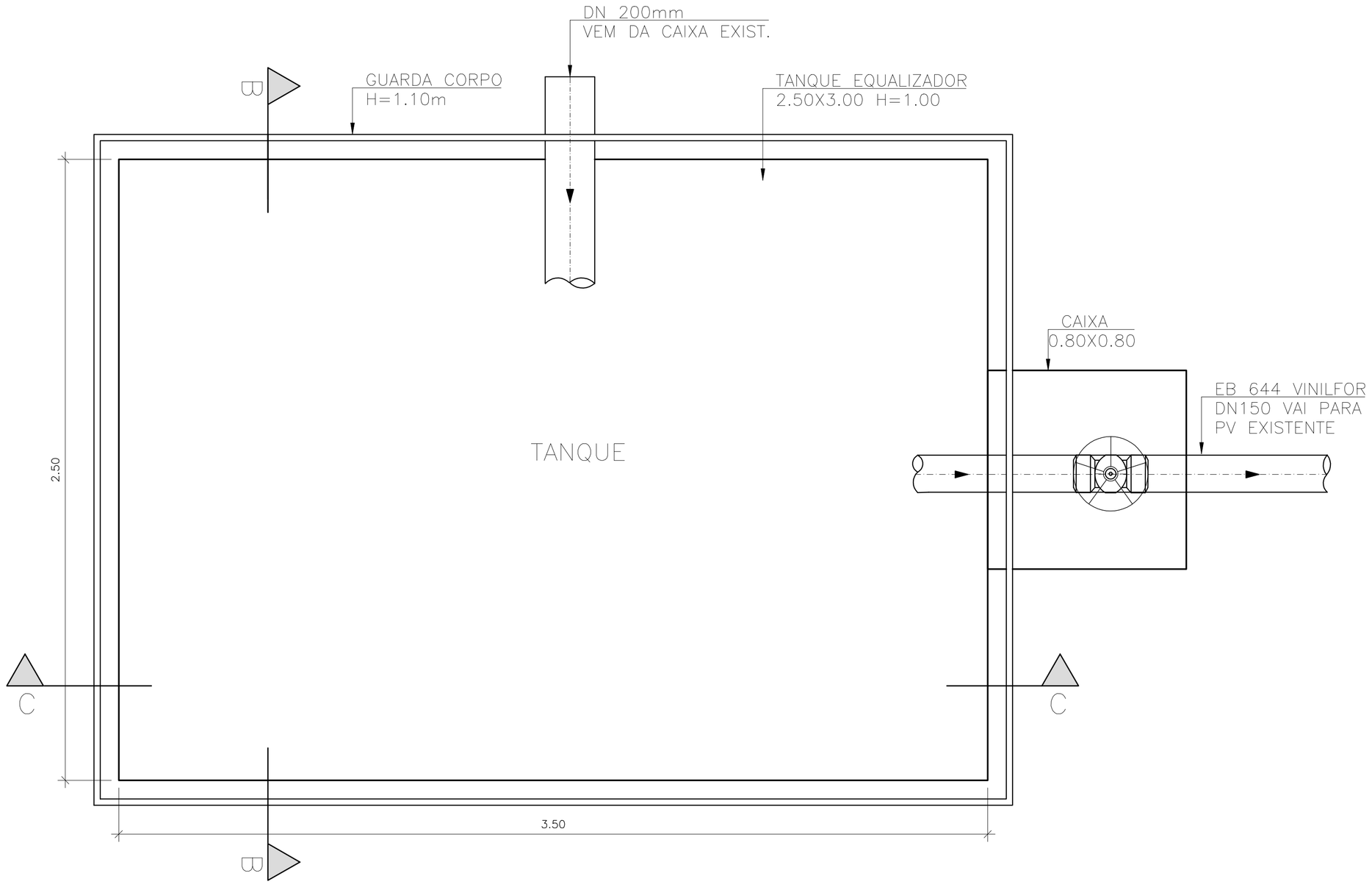

TANQUE – PLANTA BAIXA
ESCALA 1/25

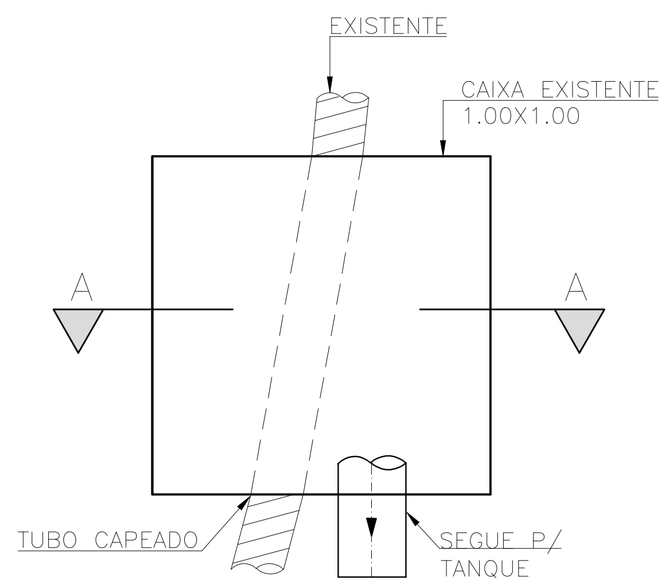

CAIXA EXIST. – PLANTA BAIXA
ESCALA 1/25

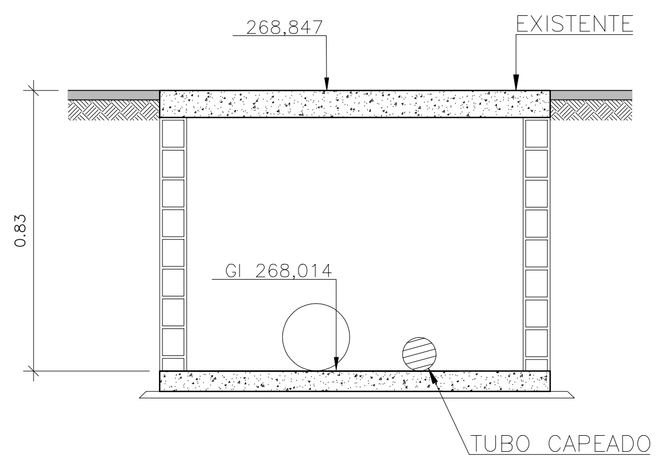

CORTE A–A
ESCALA 1/25

1– DIMENSÕES EM METROS E DIÂMETROS EM MILÍMETROS, SALVO INDICAÇÃO CONTRÁRIA;
2– MEDIDAS E INTERFERÊNCIAS DEVERÃO SER CONFERIDAS E VERIFICADAS NO LOCAL;

ESTE DESENHO É PROPRIEDADE DA COMPANHIA ESPÍRITO SANTENSE DE SANEAMENTO – CESAN E NÃO PODE SER COPIADO SEM SUA AUTORIZAÇÃO.

NÚMEROS	TÍTULOS
PRINCIPAIS DESENHOS DE REFERÊNCIA	

Nº	LOCAL	DISCRIMINAÇÃO	DES.	DIV.	GER.	DATA
01	CESAN	AJUSTES GERAIS / PAREDES EM CONCRETO	A.B.A	E–DPE	E–GPP	06/17

REVISÃO

CANCELA E SUBSTITUI O DESENHO NÚMERO:

CANCELADO E SUBSTITUÍDO PELO DESENHO NÚMERO:

CENTRO DE DOCUMENTAÇÃO
RECEBIDO: __/__/__
Nº DOC.: _____ ASS.: _____
APROVAÇÃO CESAN:
ASS.: _____ MATR.: _____
UNID.: _____ DATA: __/__/__
ESTA APROVAÇÃO NÃO ISENTA A CONTRATADA DE SUAS RESPONSABILIDADES LEGAIS.

EMITENTE:
PROJETADO: | COORDENADOR:
CREA: _____ REGIÃO: __ | CREA: _____ REGIÃO: __
DESENHO: ADOLPHO ARDIZZON | Nº DES. PROJETISTA:
DATA: 09 / 05 / 17
RESPONSÁVEL TÉCNICO: _____
CREA: _____ REGIÃO: ___ ART Nº: _____ DATA: _____

EMISSÃO CESAN		DATAS
PROJETADO:		
CREA:		
DESENHADO:	TÉCº ADOLPHO BONELLA ARDIZZON	MAI/2017
VERIFICADO:	TECNÓL. GABRIELA MOULIN VALENTIM	MAI/2017
DIVISÃO:	E–DPE ENGª CARINA DA ROSS REZENDE	MAI/2017
GERÊNCIA:	E–GPP ENG° NESTOR GORZA JR.	MAI/2017

CESAN

MUNICÍPIO: PONTO BELO | DISTRITO: ITAMIRA | BAIRRO:

NOME DO EMPREENDIMENTO: MELHORIAS DO SIST. ABASTECIMENTO DE ÁGUA DE ITAMIRA

TÍTULO: SISTEMA DE ABASTECIMENTO DE ÁGUA DE ITAMIRA
ESTAÇÃO DE TRATAMENTO DE ÁGUA – TANQUE DE EQUALIZAÇÃO
TANQUE/CAIXA – CORTES A–A / B–B / C–C

ESCALA:	FOLHA:	Nº CESAN	REV:
1:100	02 / 02	C–102–000–00–5–XX–0002	01